ES

DINUY
Brighten up your day

INSTRUCCIONES DE USO

Refs. DM SEN R02 y DM SEN RT2
DETECTOR DE MOVIMIENTO DE SUPERFICIE SIN HILOS

ESPECIFICACIONES TÉCNICAS

Alimentación	3 baterías de 1,5V tipo LR03 (no incluidas) duración estimada de más de 4 años (50 detecciones día y 25ºC).
Angulo de detección	120º
Campo de detección	6 metros de distancia
Radiofrecuencia	Emisión codificada en 868,4Mhz. con una PRA >8mWat y una penetración de 200m. en campo abierto

Nivel de luminosidad	Regulable entre 3 y 100LUX
Distancia	Ajustable por zonas de detección
Grado de protección	IP 20 según EN 60529
Peso	100gr (sin baterías)
Tª trabajo	0ºC y +45ºC
Tª almacenamiento	-10ºC ~ +45ºC
Consumo en reposo	<18 uA

DESCRIPCIÓN

- Montaje – en paredes y techos por medio de 2 tornillos.
- Fácil de instalar – es autónomo y no necesita cables.
- Sensor direccionable.
- Incorpora LED – Que se ilumina al detectar movimiento.

CAMPO DE VISION

Qué amplitud tiene el área de cobertura del detector de movimiento?

El detector de movimiento puede instalarse a la altura recomendada de 2 metros con el campo de detección ampliable hasta unos 6m de longitud y una amplitud angular de 120º.

COBERTURA DE DETECCIÓN

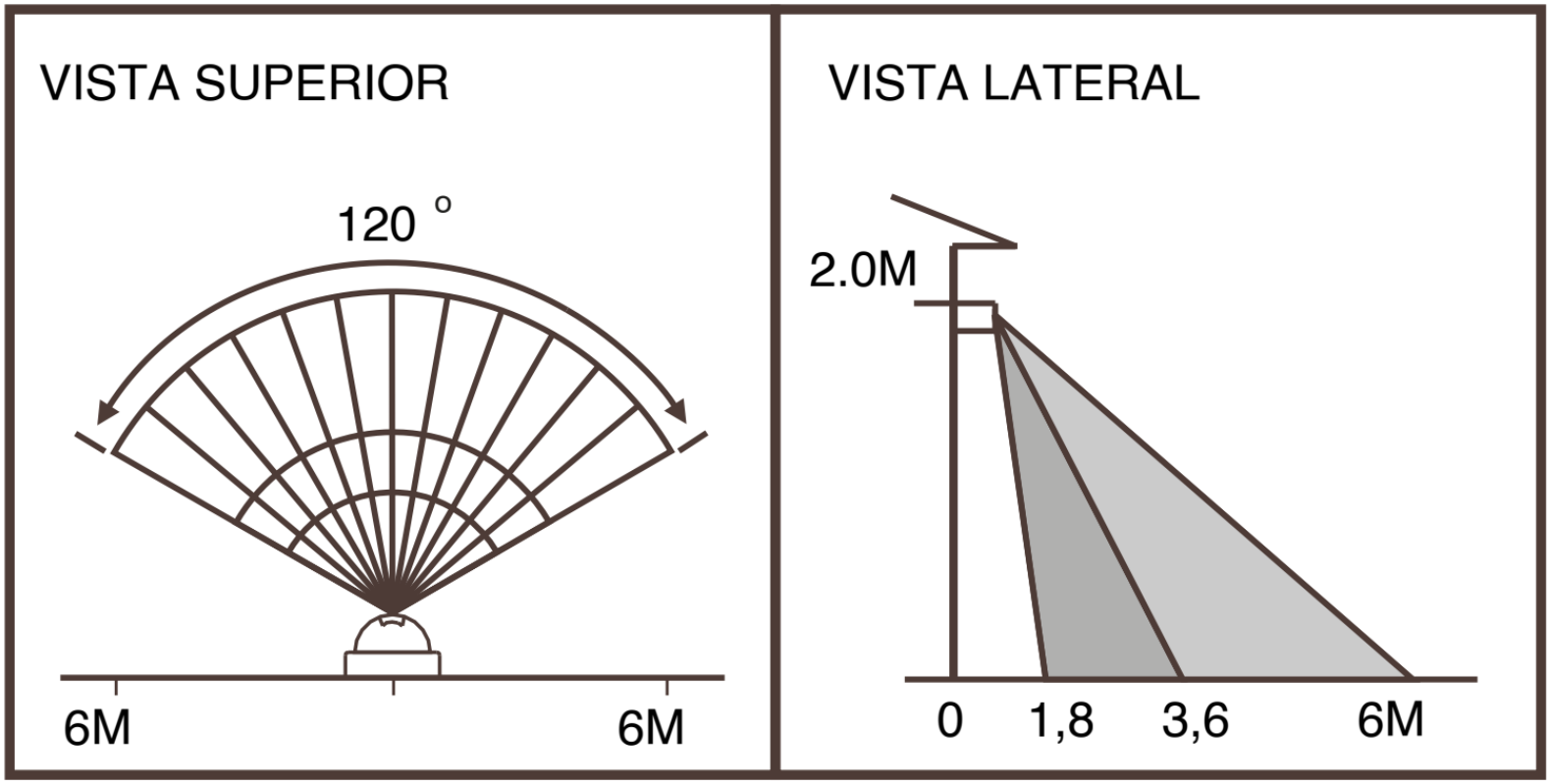

120º COBERTURA DE PROTECION

TRES NIVELES DEL CAMPO DE VISTA REGULABLE

INSTALACIÓN

A. Elección del lugar:

Debido a que el detector responde a cambios de temperatura, por favor evite las siguientes condiciones:

- Evite dirigir el detector hacia áreas u objetos cuyas superficies son altamente reflectantes o están sujetas a cambios rápidos de temperaturas.
- Evite montar el detector cerca de fuentes de calor, como convectores, acondicionadores, secadores o luces.
- Evite dirigir el detector hacia fuentes de luz.
- Evite dirigir el detector hacia objetos que se muevan con el viento, como cortinas o pequeños árboles o arbustos.

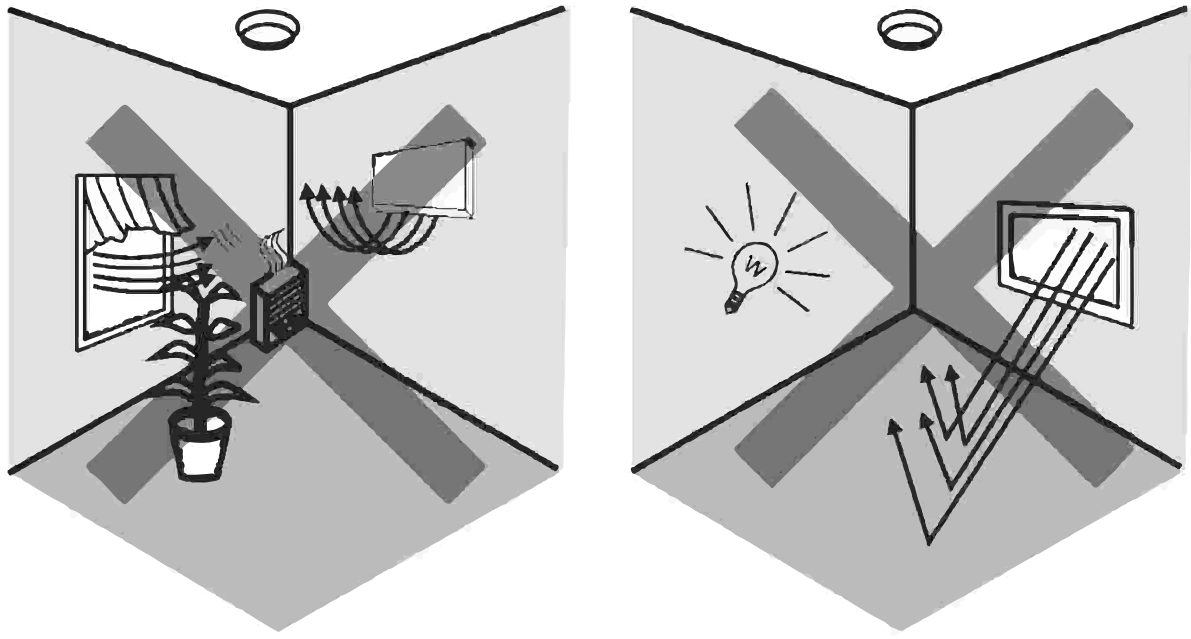

A B

- Evite orientar el detector hacia un poste o un árbol expuesto al viento.

- Evite que el movimiento de los objetos incida directamente en el detector ya que éste captaría peor el movimiento que si viniera atravesado.

  - Menor sensibilidad almovimiento si viene directamente hacia el detector

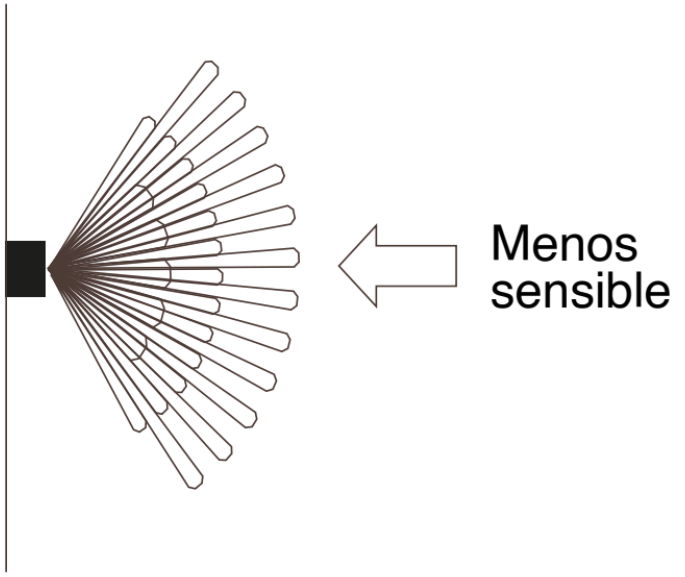

- Mayor sensibilidad al movimiento si se capta cruzando el detector demovimiento.

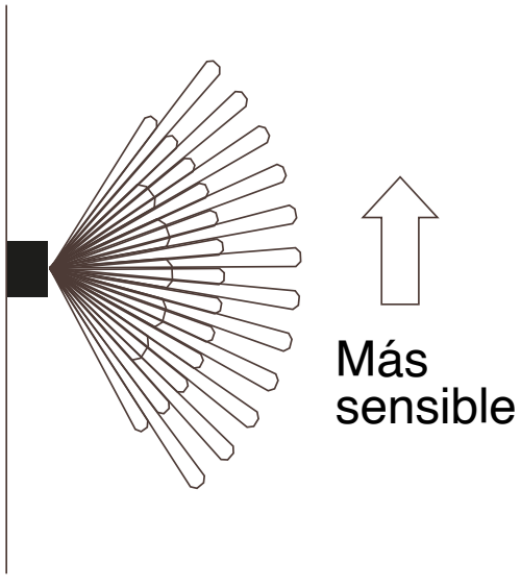

A. Modo de instalación:

- Sujete firmemente el pie a la superficie de montaje escogida (pared o techo).
- Sírvase de los tornillos para atornillar el pie de sujección.

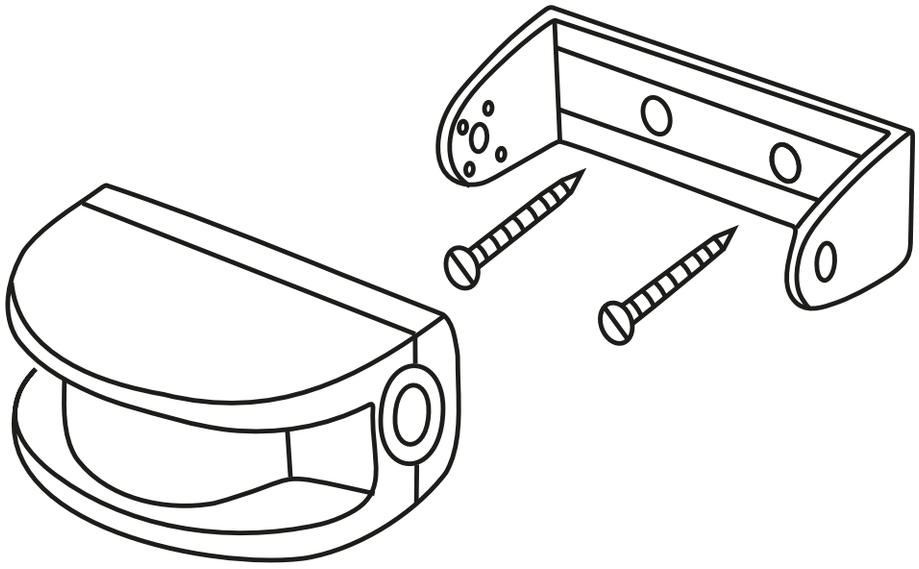

AJUSTE Y PRUEBA DE FUNCIONAMIENTO

A. Instalación de las pilas:

3 baterías de 1,5V tipo LR03 AA (no incluidas).

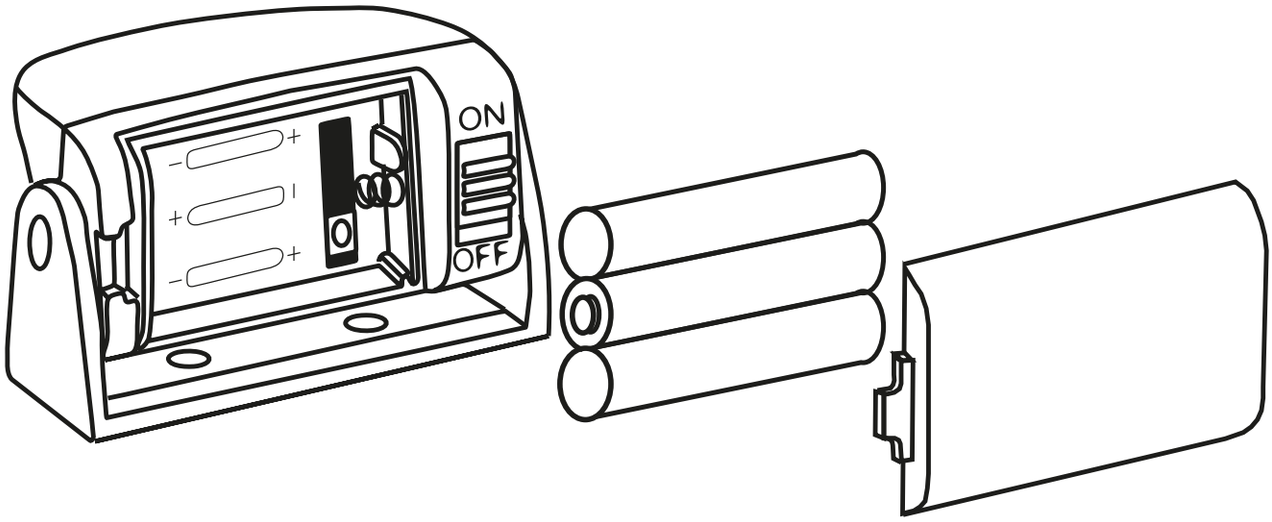

B. Conmutador ON/OFF.

ON - encendido.

OFF - apagado.

C. Funcionamiento normal.

El detector de movimiento enviará una señal de radiofrecuencia codificada en caso de detección. Dicha detección irá acompañada de un destello del LED interior del detector.

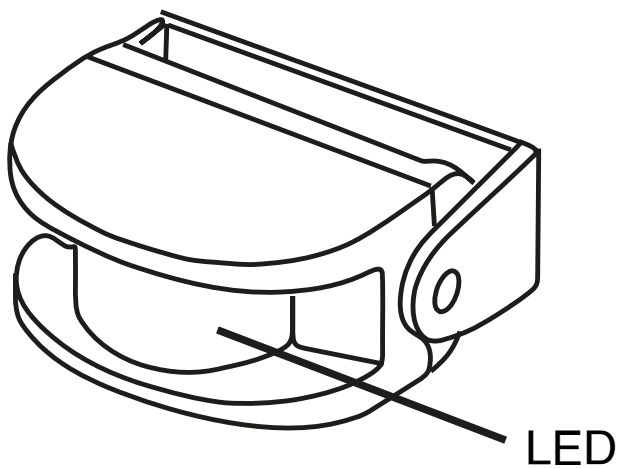

D. Prueba de detección.

1. Dirigir el detector hacia la zona que se quiere cubrir.
2. Conectar el detector.
3. Esperar un mínimo 30 segundos con el detector encendido.
4. Caminar desde fuera del área de cobertura hacia dentro hasta que se produzca la detección.
5. Ajustar la cabeza del detector cuanto sea necesario para cambiar la cobertura.
6. Repetir los pasos 4 y 5 hasta alcanzar la cobertura deseada.

E. Potenciómetro LUX. Ajuste de iluminación.

- Se puede ajustar un nivel de iluminación por encima del cual el detector de movimiento no emitirá señal.
- Este ajuste se realiza mediante el potenciómetro LUX.

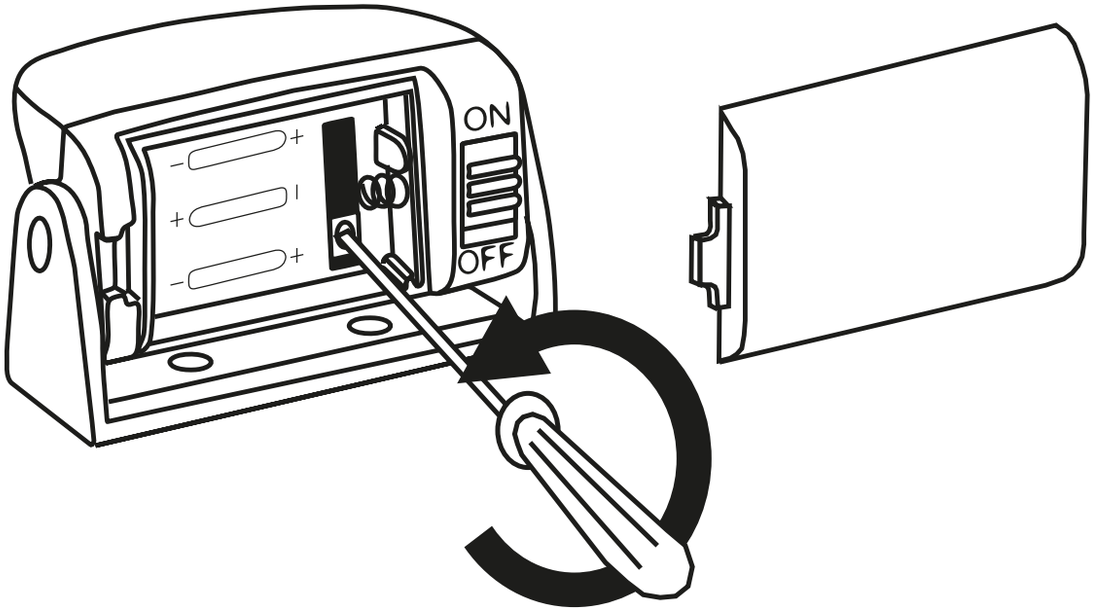

- En caso de querer anular esta función de manera que el detector emita siempre situar el potenciómetro LUX al máximo.

CODIFICACIÓN ENTRE DETECTOR (EMISOR) Y RECEPTOR

Estos detectores pueden asociarse a diferentes tipos de receptores. La codificación tiene dos partes, una asociada al propio detector y otra asociada al receptor explicada en las instrucciones de cada receptor.
Para que el receptor aprenda el código del detector de movimiento, hay que seguir los siguientes pasos:

1. Instalar las pilas.
2. Situar el selector ON/OFF en la posición ON.
3. El detector envia una señal al receptor asociado.
4. Desconectar el detector ya codificado situando el selector ON/OFF en la posicion OFF para evitar interferencias si se quieren codificar más detectores.
5. Una vez codificados todos los detectores con el receptor asociado, situar el selector ON/OFF de todos ellos en la posición ON para su funcionamiento normal.

BATERIA BAJA (Sólo en el Detector DM SEN R02)

El detector indica que la batería está baja mediante un parpadeo constante del led rojo.

Declaración de conformidad

Garantía

DINUY, S.A. Auzolan, 2, 20303, IRUN, SPAIN

www.dinuy.com